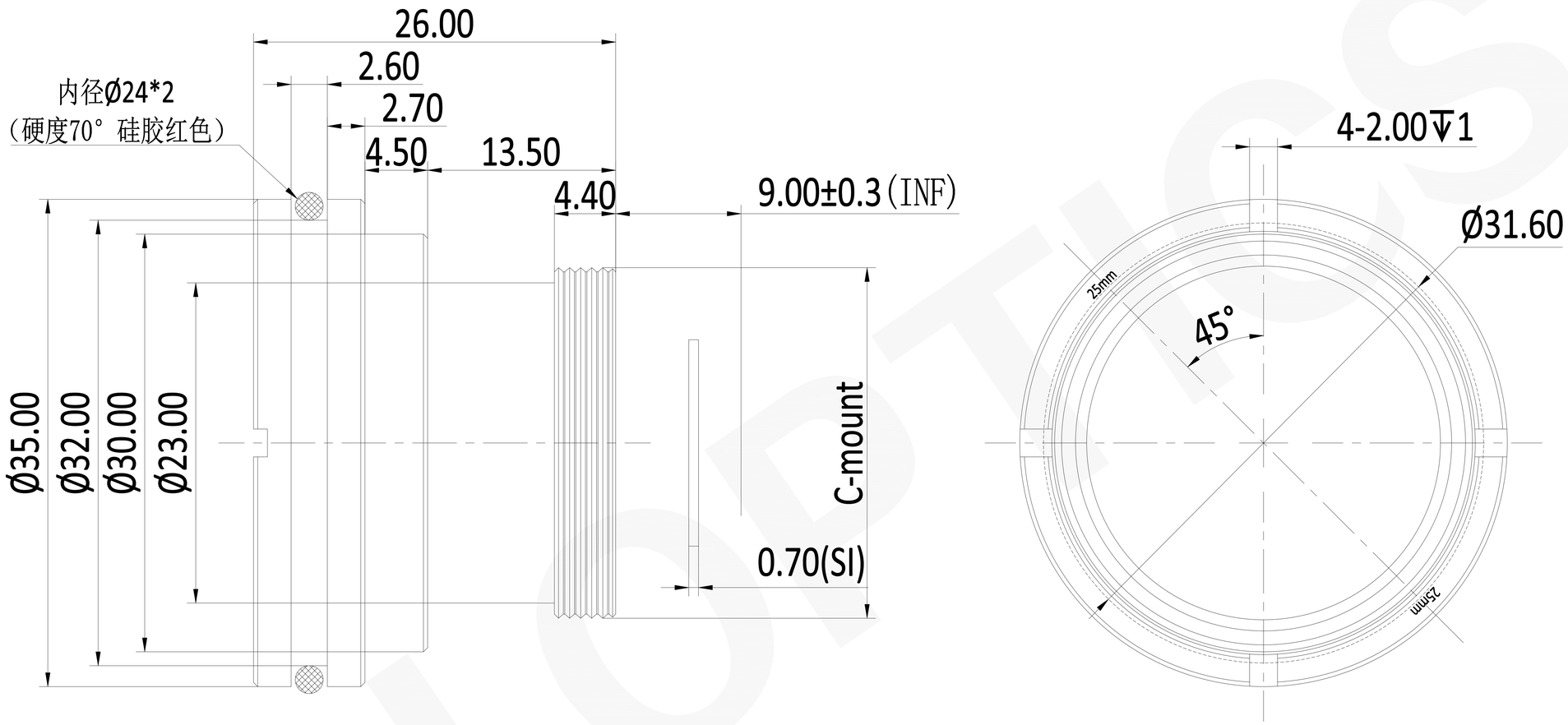

注：
1：本图仅供参考,禁止使用本图加工生产.
2：细节图纸如有更改不再另行通知.

GU OPTICS			
联合光科技（北京）有限公司			
名称	远红外镜头 焦距25mm 分辨率 640×512		
产品编号	680209	单位：mm	投影