GA 1.1"双远心镜头 610052

0.75X 1.1" C

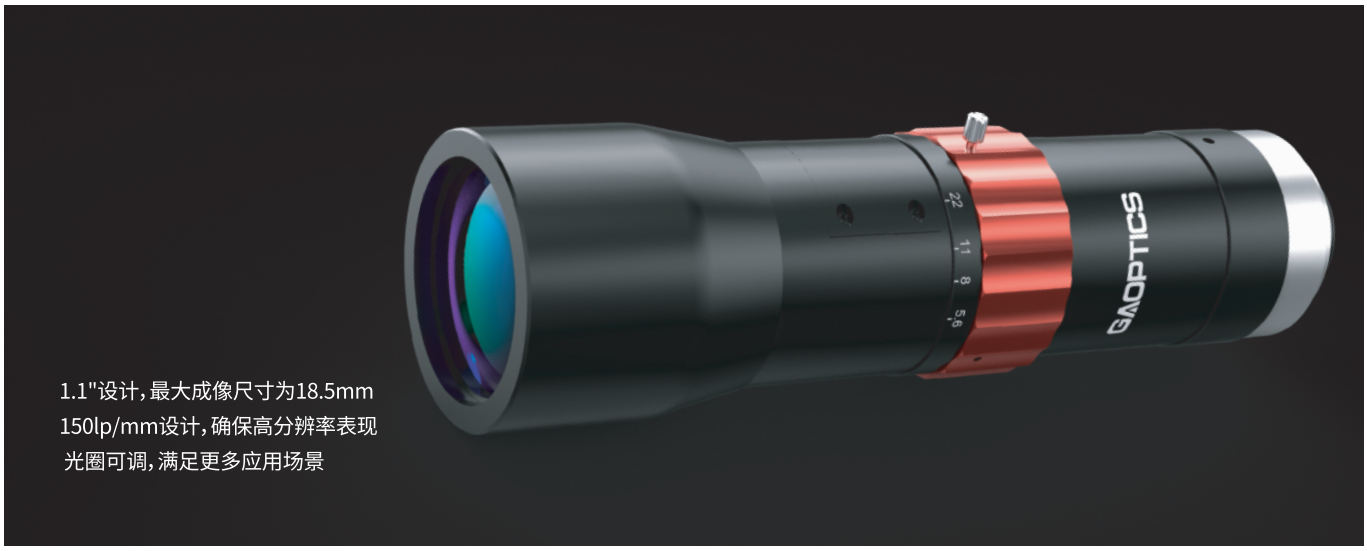

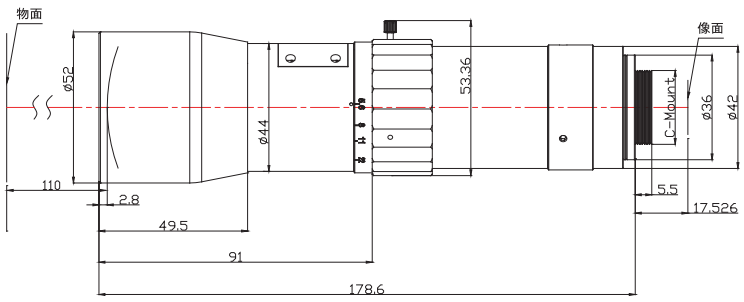

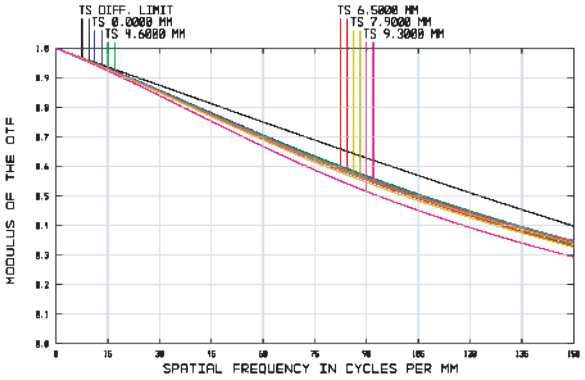

No	项目		规格
1	光学结构		双远心
2	倍率		0.75X
3	工作距离		110mm
4	物方景深		0.8mm-3.12mm
5	远心度		0.05°
6	畸变		0.0003
7	F/#		F5.6-F22
8	分辨率/MTF @F5.6		5μm-19.68μm
9	最大物方视场		ϕ24.8mm
10	最大像方视场		ϕ18.6mm
11	物像距		303.326mm
12	最大传感器尺寸		ϕ18.5mm
13	测量范围	1.1"	19.2×14.4mm
	(水平×垂直)	2/3"	11.76×8.82mm
14	滤镜尺寸		M43×0.75mm
15	相机接口		C-Mount
16	照明接口		ϕ8mm
17	镜头尺寸(直径×长度)		Φ53.36×184.1mm
18	镜头前端面到第一面镜片距离		2.8mm