注释：
1.材料：紫外熔融石英
2.入射角：0±5°
3.光洁度：60-40
4.中心波长：475nm
5.最小带宽：50nm
6.透过带：Tavg＞93% 450-500nm
7.截止带1：ODavg＞5@200-400nm
8.截止带2：ODavg＞5@400-442nm
9.截止带3：OD＞3.5@507nm
10.截止带4：ODavg＞10@515.5-565.5nm
11.截止带5：ODavg＞5@565.5-700nm
12.截止带6：ODavg＞2.5@700-925nm
13.截止带7：ODavg＞2@925-1100nm

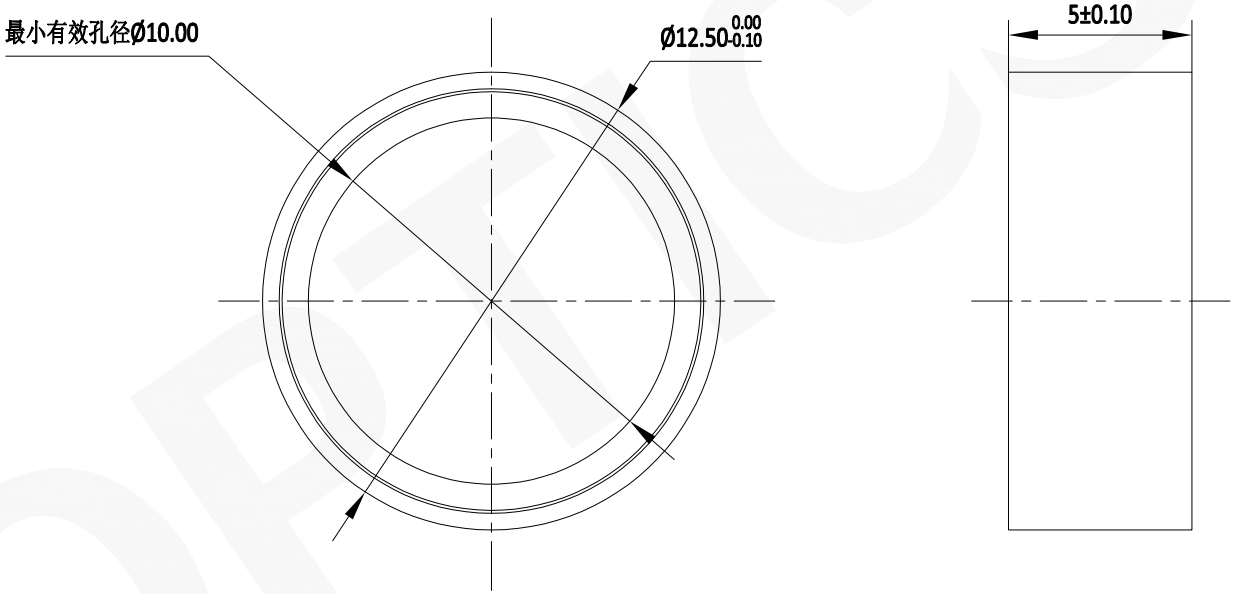

注：
1：仅供参考,禁止使用本图加工生产.
2：图纸细节如有更改不再另行通知.

GU OPTICS	联合光科技（北京）有限公司			
名称	荧光带通滤光片-已封装 D=12.50mm			
产品编号	199494	单位	mm	