注释：
1. 材料：紫外熔融石英
2. 入射角：0±5°
3. 光洁度：60-40
4. 中心波长：475nm
5. 最小带宽：50nm
6. 透过带：Tavg＞93% 450-500nm
7. 截止带1：ODavg＞5@200-400nm
8. 截止带2：ODavg＞3.3@400-442nm
9. 截止带3：OD＞3.5@507nm
10. 截止带4：ODavg＞10@515.5-565.5nm
11. 截止带5：ODavg＞5@565.5-700nm
12. 截止带6：ODavg＞2.5@700-925nm
13. 截止带7：ODavg＞2@925-1100nm

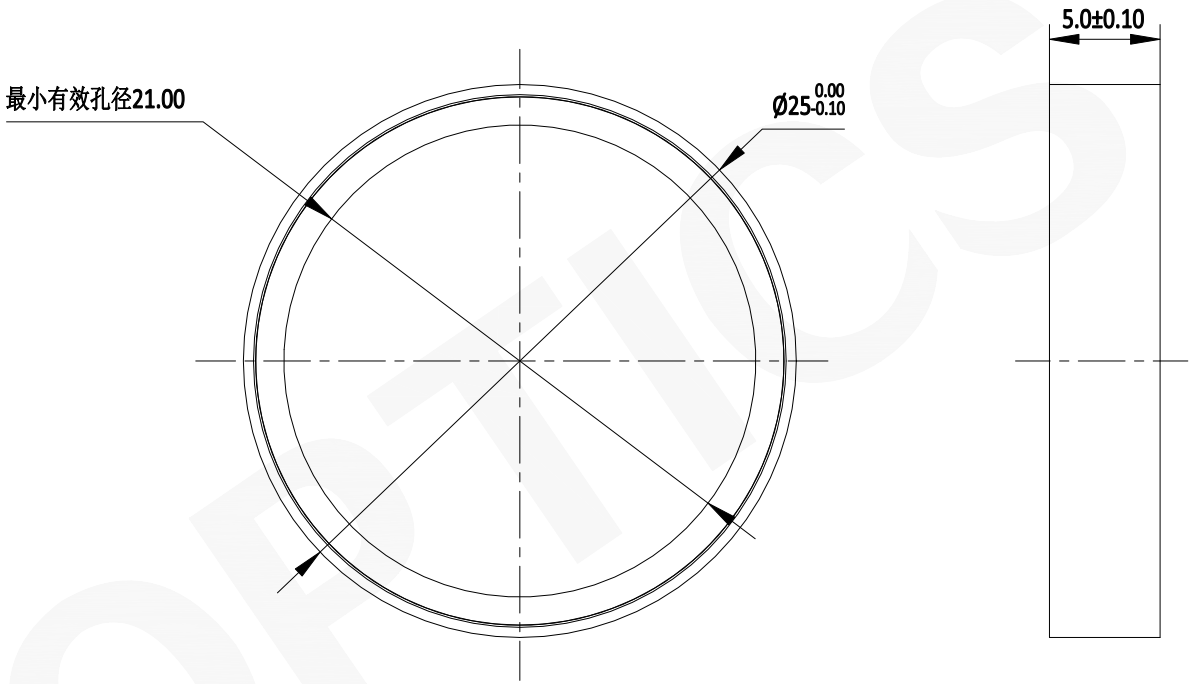

注：
1：仅供参考,禁止使用本图加工生产.
2：图纸细节如有更改不再另行通知.

GU OPTICS			
联合光科技（北京）有限公司			
名称	荧光带通滤光片-已封装 D=25mm		
产品编号	199776	单位：mm	投影

GU OPTICS