注释：
1.材料：光学级浮法玻璃
2.透过波前误差：λ/4 @633nm
3.光洁度：40-20
4.平行差：＜30弧秒
5.中心波长：1300±2%nm
6.镀膜：Tavg:>85% from 1340～2000nm @ 0° AOI
Tavg:<1% from 1010～1255nm @ 0° AOI
7.截止带深度：OD2
8.截止带陡度：＜3%
9.通光孔径：＞90%

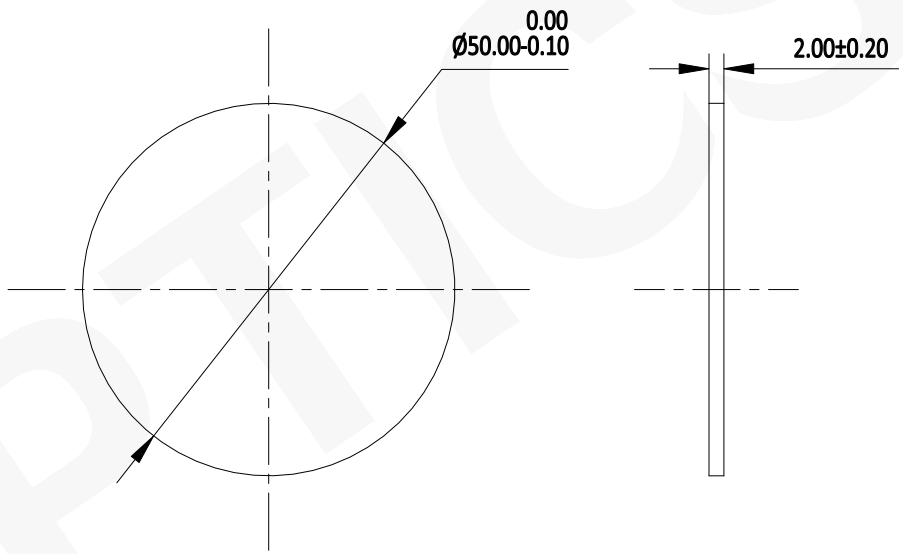

注：
1：仅供参考,禁止使用本图加工生产.
2：图纸细节如有更改不再另行通知.

GU OPTICS

联合光科技（北京）有限公司

名称	长波通滤光片 D=50.00mm CWL=1300nm			
产品编号	208651	单位：mm	投影	

GU OPTICS