注释：
1.材料：紫外熔融石英
2.入射角：0±2°
3.激光波长：1064nm
4.光洁度：60-40
5.通光孔径：≥22mm
6.边缘陡度：0.20%
7.边缘陡度：2.1nm
8.边缘陡度：18.8cm^{-1}
9.过渡带宽：5.3nm
10.过渡带宽：47cm^{-1}
11.边缘波长：832.5nm
12.透过带：Tavg>93%@1070.9-2000nm
13.截止带1:ODabs＞6@1064nm
14.截止带2:ODavg＞6@852-1064nm (typical)
15.激光损伤阈值:0.5 J/cm²@266 nm (10 ns pulse width),
1 J/cm²@532 nm (10 ns pulse width)

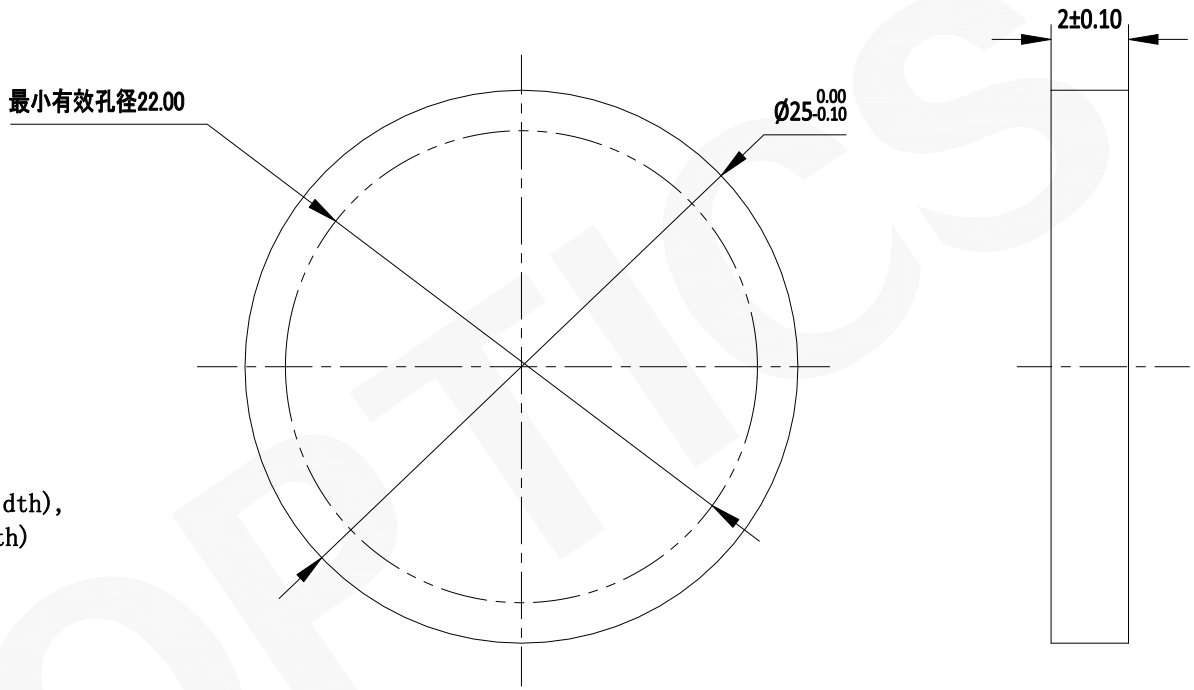

注：
1：仅供参考,禁止使用本图加工生产.
2：图纸细节如有更改不再另行通知.

GU OPTICS

GU OPTICS			
联合光科技（北京）有限公司			
名称	超陡长波通滤光片-未封装 1064nm D=25mm		
产品编号	208703	单位：mm	投影