注释：
1.材料：紫外熔融石英
2.透过波前误差： λ/4 @633nm
3.光洁度：40-20
4.平行差：＜30弧秒
5.中心波长：550±1%nm
6.镀膜：Tavg:>90% from 350～535nm @ 0° AOI
Tavg:<0.01% from 565～825nm @ 0° AOI
7.截止带深度：OD2
8.截止带陡度：＜1%
9.通光孔径：＞90%

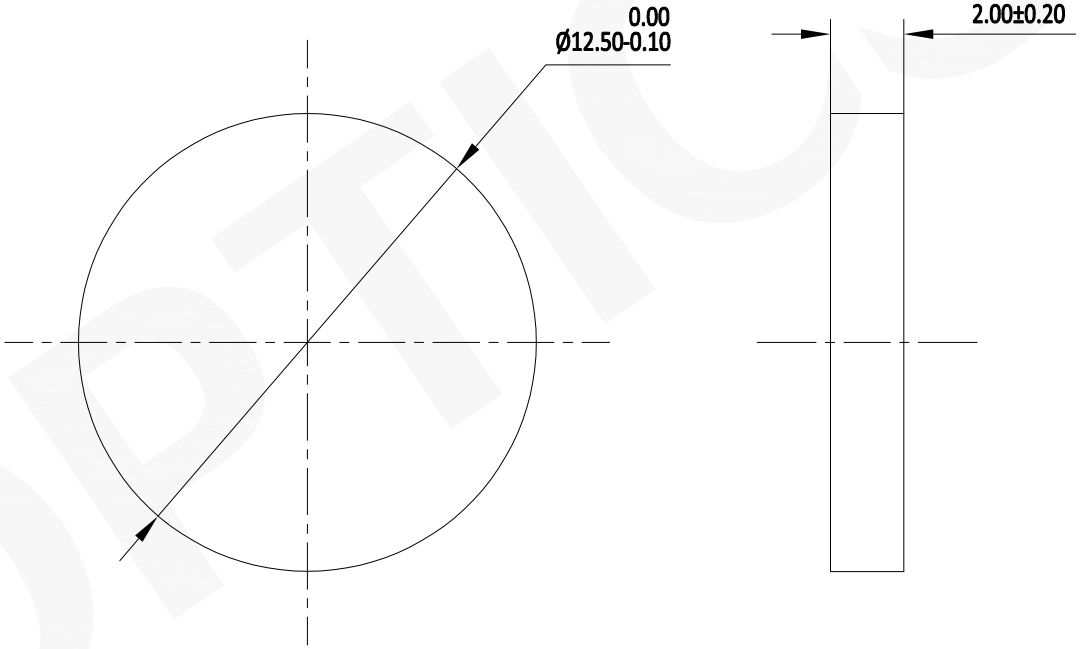

注：
1：仅供参考,禁止使用本图加工生产.
2：图纸细节如有更改不再另行通知.

GU OPTICS	联合光科技（北京）有限公司			
名称	短波通滤光片 D=12.50mm CWL=550nm			
产品编号	218506	单位	mm	

GU OPTICS