注释：
1.材料：紫外熔融石英
2.透过波前误差：λ/4 @633nm
3.光洁度：40-20
4.平行差：＜30弧秒
5.中心波长：425±1%nm
6.镀膜：Tavg:>90% from 300～415nm @ 0° AOI
Tavg:<0.01% from 440～635nm @ 0° AOI
7.截止带深度：OD4
8.截止带陡度：＜1%
9.通光孔径：＞90%

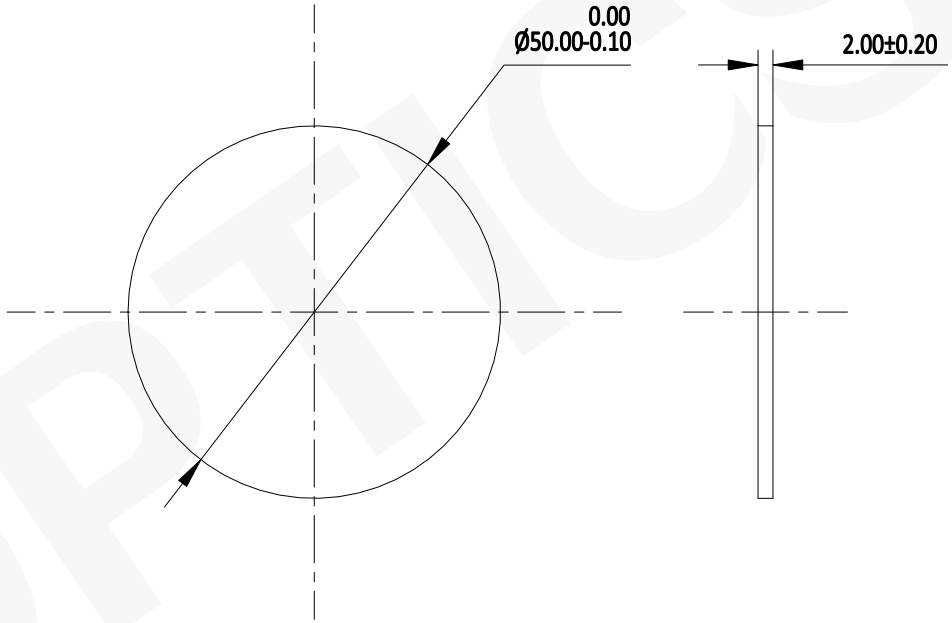

注：
1：仅供参考,禁止使用本图加工生产.
2：图纸细节如有更改不再另行通知.

GU OPTICS

联合光科技（北京）有限公司

名称	短波通滤光片 D=50.00mm CWL=425nm		
产品编号	218559	单位：mm	投影

GU OPTICS