注释：
1.材料：H-K9
2.尺寸误差：±1.6mm
3.射线偏差：180°
4.表面光洁度：80-50
5.安装螺纹：M6
6.图像定位：左手定制
7.光束偏移：2″
8.有效孔径(CA)： 63.5mm
9.出射波前精度： 0.6λ
10.镀膜：保护金 Ravg>94% @700-800nm
Ravg>97% @800-2000nm

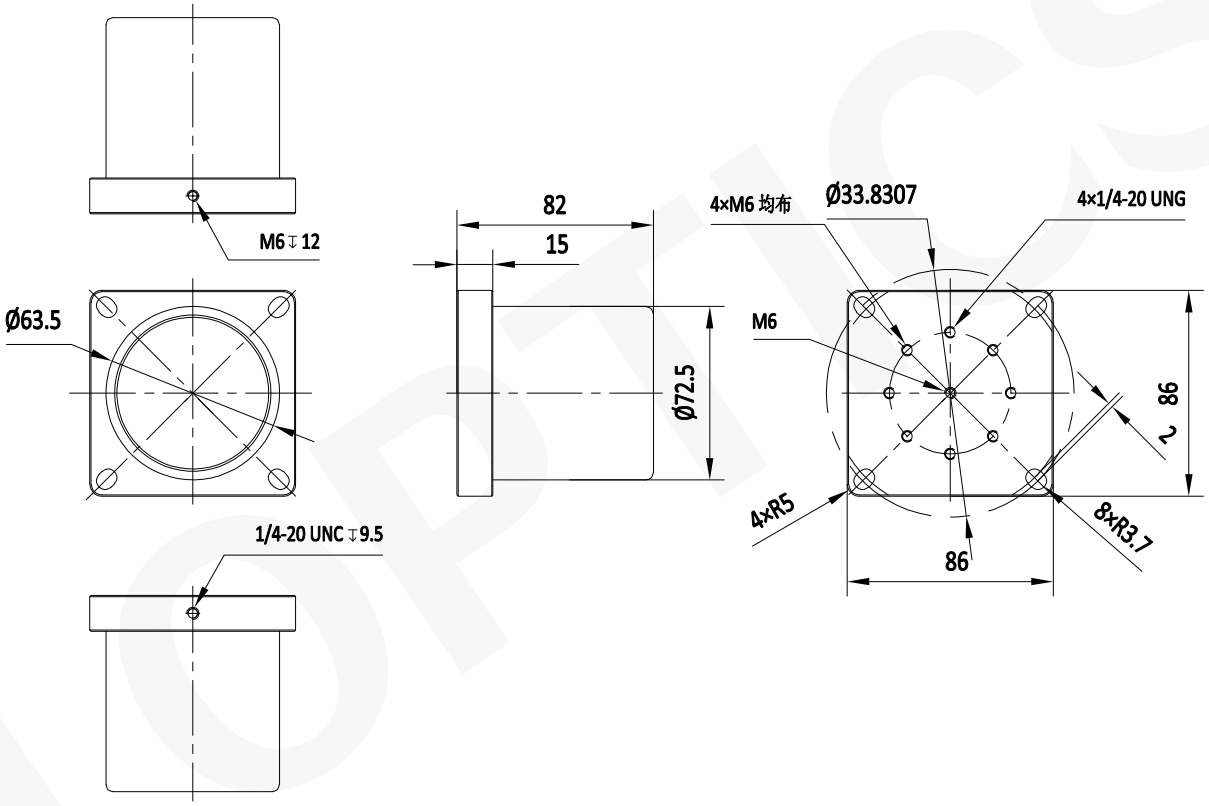

注：
1：本图仅供参考,禁止使用本图加工生产.
2：图纸细节如有更改不再另行通知.

GU OPTICS	联合光科技（北京）有限公司			
名称	中空回射器 AU+保护 CA=63.50mm			
产品编号	374538	单位	mm	