注释：
1. 材料：硒化锌(ZnSe)
2. 平行差：＜1弧分
3. 镀膜：S1、S2 :Ravg<1.5%@8-12μm
4. 倒边：0.2mm×45°
5. 面型精度：1λ @633nm

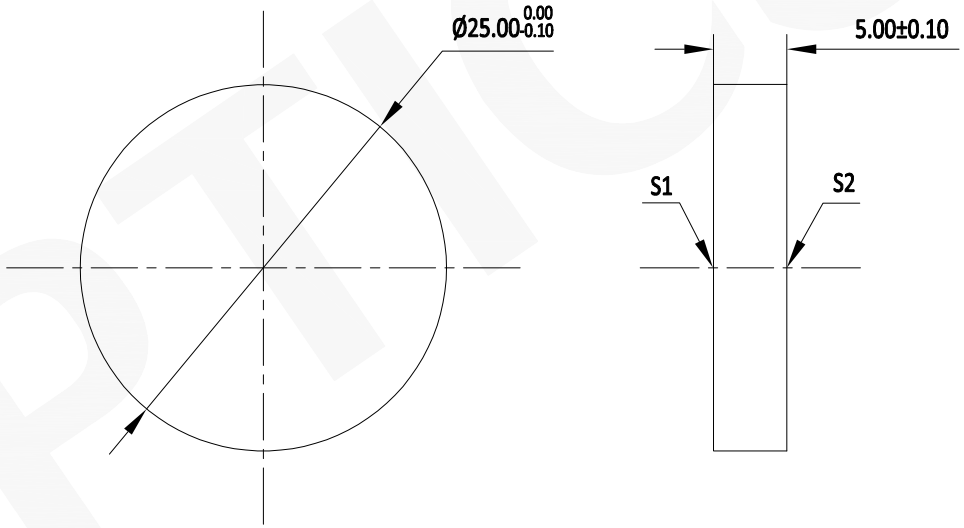

注：
1：本图仅供参考,禁止使用本图加工生产.
2：图纸细节如有更改不再另行通知.

	S1	S2
形状	平面	平面
通光孔径	>90%	>90%
光洁度	20-10	20-10

GU OPTICS	联合光科技（北京）有限公司			
名称	硒化锌 (ZnSe)平面窗口 IR2镀膜 D=25.00mm			
产品编号	190155	单位	mm	

GU OPTICS