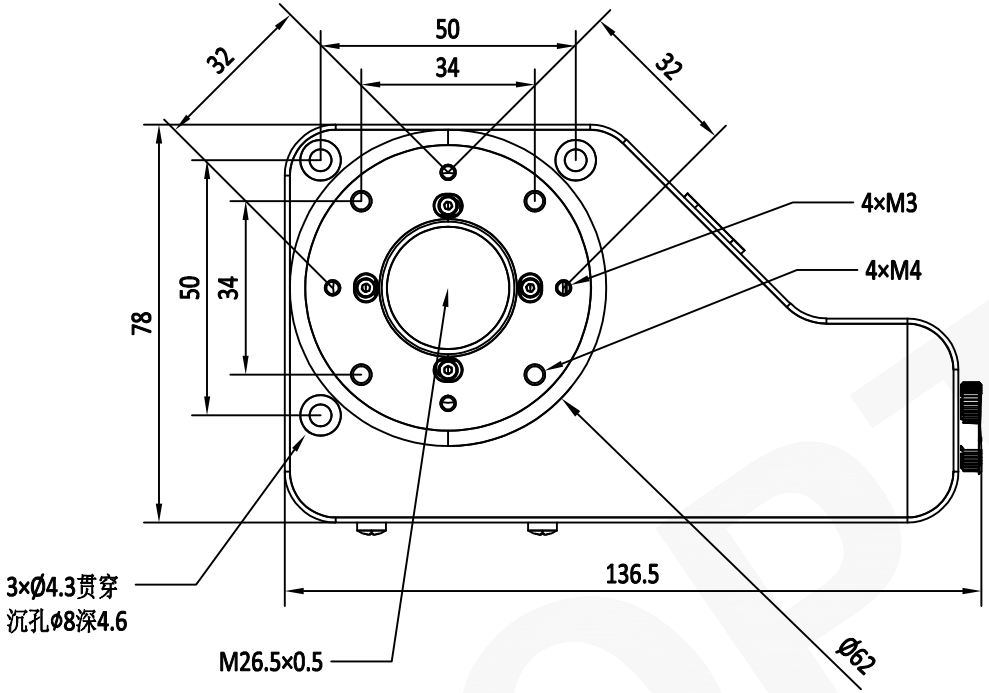

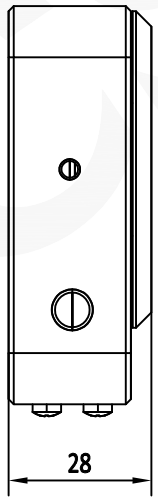

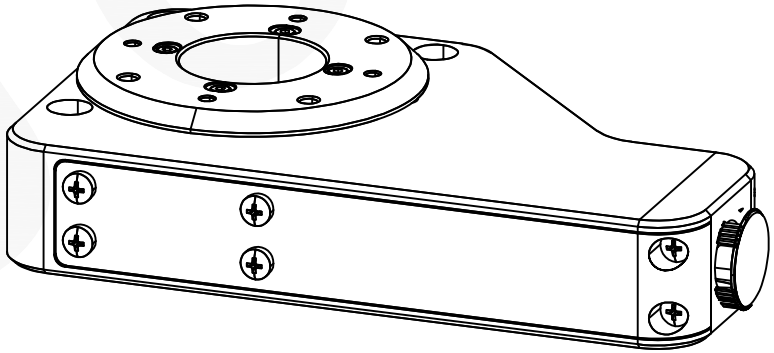

注：

1：本图仅供参考,禁止使用本图加工生产.

2：细节图纸如有更改不再另行通知.

GU OPTICS

联合光科技（北京）有限公司

名称	旋转台 台面直径62mm 行程360° 全自由旋转 步进电机		
产品编号	526912	单位：mm	投影